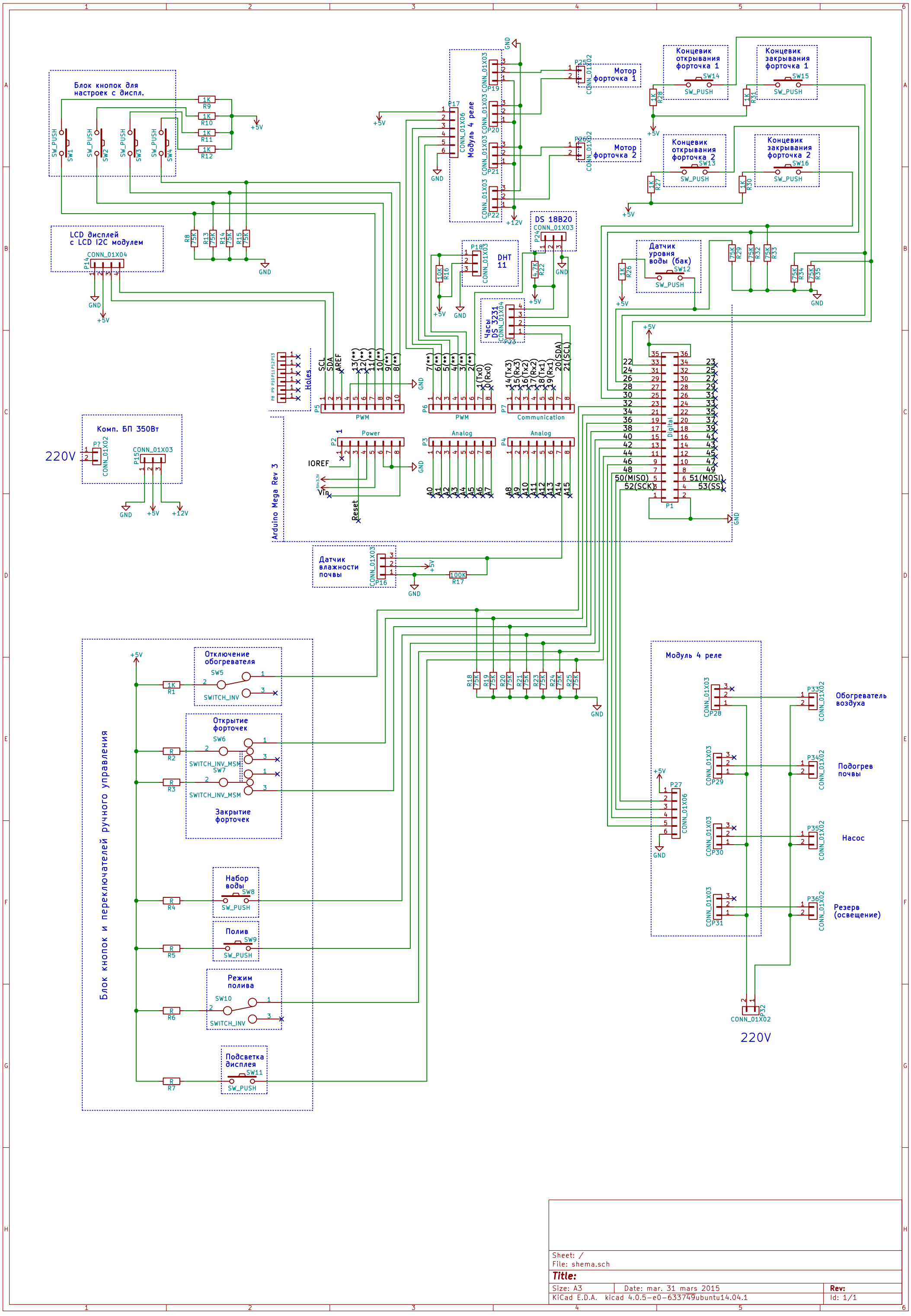
Блок кнопок для настроек с диспл.
LCD дисплей с LCD I2C модулем
Модуль 4 реле
Мотор форточка 1
Мотор форточка 2
Концевик открывания форточка 1
Концевик закрывания форточка 1
Концевик открывания форточка 2
Концевик закрывания форточка 2
DS 18B20
DHT 11
Датчик уровня воды (бак)
Часы DS 3231
Комп. БП 350Вт
220V
Arduino Mega Rev 3
Датчик влажности почвы
Блок кнопок и переключателей ручного управления
Отключение обогревателя
Открытие форточек
Закрытие форточек
Набор воды
Полив
Режим полива
Подсветка дисплея
Модуль 4 реле
Обогреватель воздуха
Подогрев почвы
Насос
Резерв (освещение)
220V
Sheet: /
File: shema.sch
Title:
Size: A3
Date: mar. 31 mars 2015
Rev:
KiCad E.D.A. kicad 4.0.5-e0-633749ubuntu14.04.1
Id: 1/1